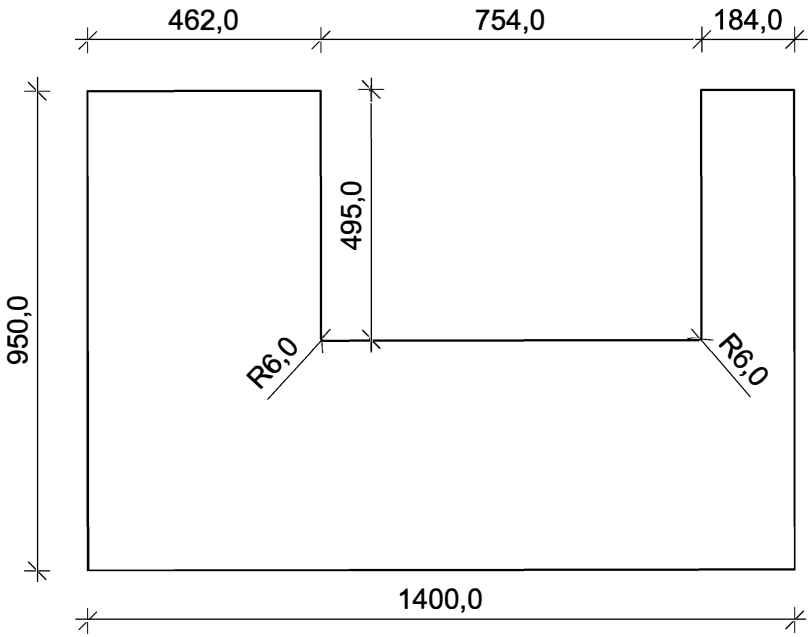

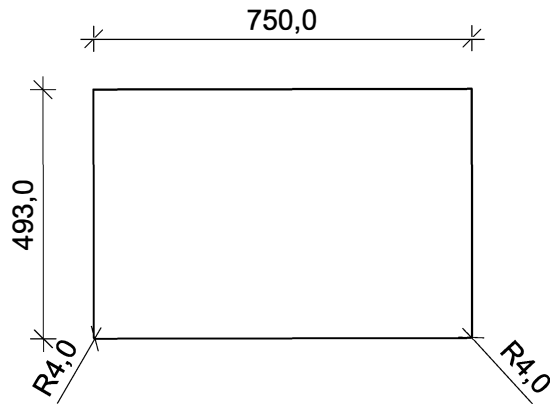

Vorlegeplatte - L 20